Valleyhill AUCTION

査定票

初年度登録	車名	型式	形状
H17年 12月	キャンター	PA-FE72BE	バン

車歴	燃料	排気量	駆動方式	シフト	車台番号
	(D)G・( )	2,970 cc	2WD 4WD	5 (MT)(HI/LO) AT 特殊 ペダル	お問い合わせください

外装色	走行距離	車検	リサイクル預託金	R券	架装物年式
シルバー 色替	,375,549 (km)・マイル・( )	年 月	8,830 円	(有)・無	年式 不明

タコグラフ	装備	最大積載量	原動機の型式
05年 11月 有・無 (別体)	AC PS PW エアB Bカメラ ( )	1,950 kg	4M42

特記事項

評価点	フレーム	外装	内装
3.5	B	C	C

セールスポイント

[査定員報告]

Fガラス(キズ・割れ)
内装(汚れ・破れ・ヤニ・コゲ・穴)
シート(ヘタリ・エグレ・補修跡)
看板(有・跡・消し)

修復歴(有・無)	箇所

シート柄違い
荷箱AU
T/M オイルにじみ
Fパネル歪み

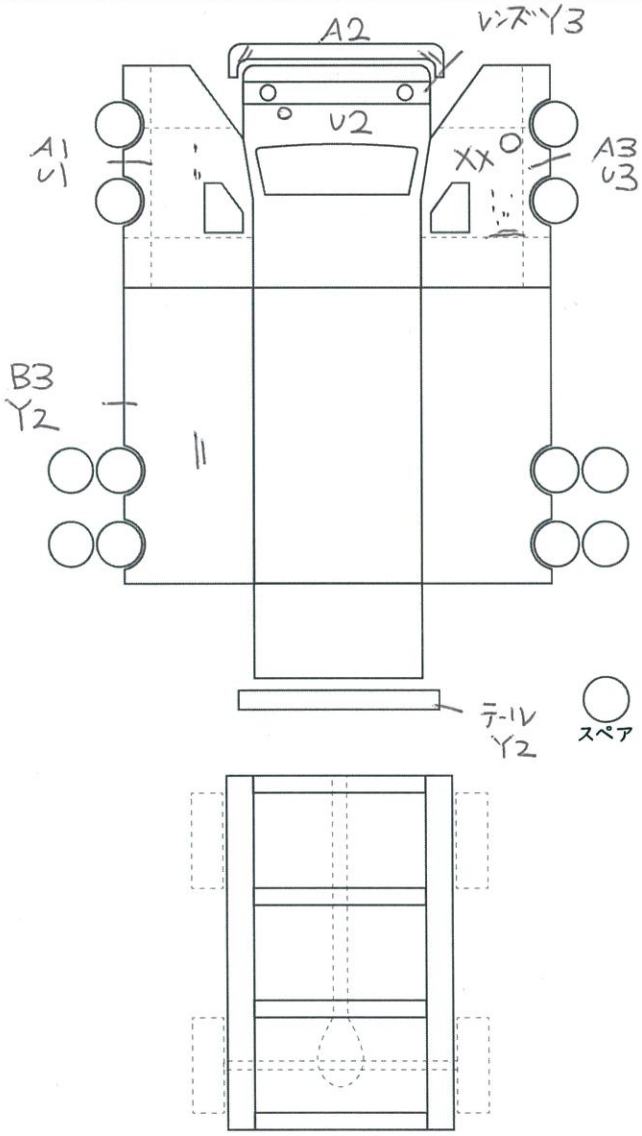

タイヤサイズ(inch)	F1 16	F2	R1 14	R2

ボディ内寸	長さ約 434 cm	幅約 182 cm	高さ約 204 cm

記号

キズ	凹み	キズ凹	サビ	腐食	ヒビ割	補修	ペイント	交換済	穴
A	U	B	S	C	Y	W	P	XX	H

(検) 0